KIA PV5 Passenger L2H1 - 51,5 Kwh e 71,2 Kwh

ALLESTIMENTO DI SERIE

- Allestimento 5 posti + 1 posto carrozzina
- Rampa manuale a scomparsa con rivestimento antiscivolo
- N.1 kit ancoraggio per la carrozzina
- Mantenimento sedili originali in 2°fila
- Rivestimenti interni in ABS
- Pavimento Hi-Tech
- Ripristino sensori di parcheggio
- Predisposizione F-Winch
- Sistema salva batteria
- Omologazione Europea
- Garanzia 7 anni (listino Kia Italia)

OPTIONAL

- Verricello F-Winch
- Contenitore porta ancoraggi
- Clima posteriore caldo / freddo
- Luci led di cortesia integrate a pavimento
- Luci su portellone posteriore

OMOLOGAZIONI

Focaccia Group è in contatto diretto con i maggiori Costruttori e dialoga con il Ministero dei Trasporti garantendo il rispetto delle normative ed i canoni costruttivi di sicurezza della Casa Madre anche nei collaudi in unico esemplare.

USATO, NOLEGGIO E SERVIZI FINANZIARI

Focaccia Group propone soluzioni flessibili per l'acquisto di veicoli allestiti, con servizi finanziari e formule di noleggio a lungo termine sviluppati insieme a partner specializzati. I veicoli usati allestiti, revisionati e garantiti, rappresentano una soluzione affidabile e disponibile per diverse esigenze operative.

GARANZIA E MANUTENZIONE

Gli allestimenti sono garantiti 24 mesi sui difetti di fabbricazione.
Per mantenere la vettura allestita sempre efficiente, Focaccia Group propone pacchetti di manutenzione ordinaria e servizi di estensione garanzia.

SERVICE ED ASSISTENZA

Focaccia Group mette a disposizione un servizio di assistenza tecnica che coordina gli interventi.
L'assistenza è attiva in tutta Italia grazie alle officine partner presenti sul territorio nazionale.
Potete contattare il nostro team di specialisti post-vendita su *focacciagroup.com/assistenza*

Focaccia Group Automotive è certificata **ISO 9001:2015** | Sistemi di gestione per la qualità, **ISO 14001:2015** | Sistemi di gestione ambientale e **ISO 45001:2018** | Sistemi di gestione per la salute e sicurezza sul lavoro. Ha ottenuto dal Ministero dei Trasporti e delle Infrastrutture la certificazione per la produzione di veicoli in serie. È partner di importanti associazioni di categoria come **ANFIA** (Associazione Nazionale Filiera Industria Automobilistica), **EMG** (European Mobility Group) e **OECVA** (Organizzazione Europea dei Costruttori di Veicoli Accessibili).

Scansiona il QR code per accedere a informazioni aggiuntive, approfondimenti tecnici e contenuti aggiornati

focacciagroup.com

FOCACCIA GROUP AUTOMOTIVE

FOCACCIA GROUP AUTOMOTIVE

KIA PV5
VEICOLO ACCESSIBILE
RAMPA A SCOMPARSA



QUALITÀ COSTRUTTIVA
In linea con gli standard della Casa Costruttrice

OMOLOGAZIONE EUROPEA
Allestimento testato e omologato a livello europeo

GARANZIA 7 ANNI
Affidabilità garantita nel tempo

ACCESSIBILITÀ E VERSATILITÀ D'USO

KIA PV5 veicolo accessibile combina accessibilità, sicurezza e funzionalità in una soluzione moderna ed efficiente. L'allestimento, progettato da Focaccia Group, si integra perfettamente con la vettura originale, preservandone comfort, spazio interno e versatilità. KIA PV5 veicolo accessibile è pensato per la mobilità quotidiana delle famiglie e per le esigenze professionali di taxi, ncc e operatori del trasporto che utilizzano il veicolo per diverse occasioni d'uso.

NUOVA RAMPA A SCOMPARSA



Il passeggero in carrozzina accede al veicolo in modo facile e sicuro grazie alla rampa di accesso a movimentazione manuale.
La rampa si apre e chiude in tre semplici passaggi. Punto di forza è l'innovativo sistema a scomparsa, che ne assicura la massima funzionalità con un impatto minimo sull'estetica del veicolo originale.
Quando la persona con disabilità non viaggia a bordo, lo spazio interno può essere utilizzato per ripristinare il vano bagagli. Una soluzione utile per tassisti e NCC.

DESIGN ELEGANTE

Design ricercato e cura dei dettagli: l'allestimento Focaccia Group è unico e si armonizza perfettamente con lo stile della vettura originale grazie a pavimento Hi-Tech, luci LED di cortesia e rivestimenti laterali in ABS automotive.

SICUREZZA CERTIFICATA



Il sistema di ancoraggio della carrozzina attraverso 4 punti a pavimento e cintura a 3 punti per la persona è testato e conforme alla norma ISO 10542, a garanzia di massima sicurezza. I punti di ancoraggio posteriori sono posizionati sulla ribalta apribile, una soluzione brevettata da Focaccia Group per ottimizzare lo spazio interno.
Il veicolo allestito è certificato da Omologazione Europea.







F-WINCH

Disponibile in optional, F-Winch è il verricello elettrico che assiste l'ingresso della carrozzina nel veicolo, delicatamente e senza sforzo per l'operatore. Dotato di comando a filo o radiocomando wireless "F-Remote".

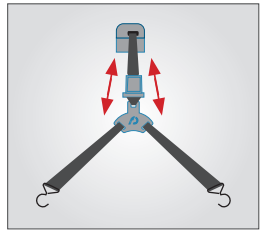

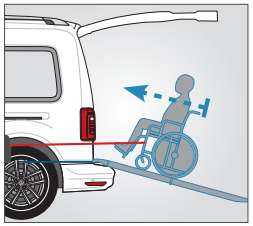

DATI TECNICI

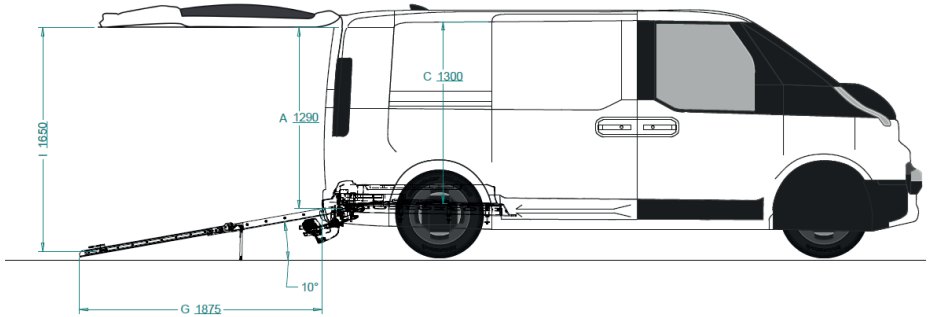

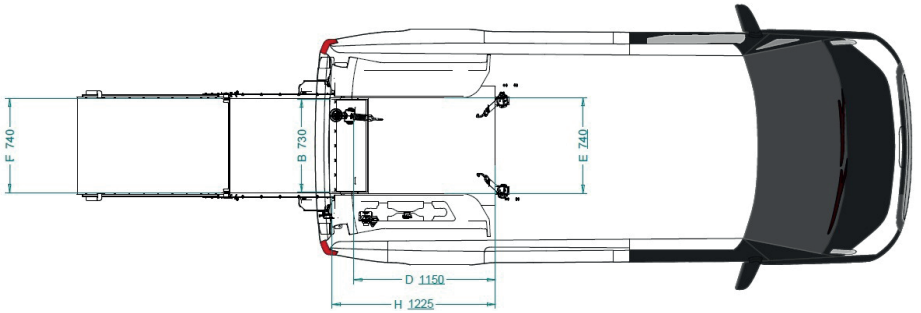

A. Altezza di accesso 1290 mm | B. Larghezza di accesso 730 mm | C. Altezza interna utile 1300 mm | D. Lunghezza utile tra ancoraggi anteriori e ancoraggi posteriori in area carrozzina 1150 mm | E. Larghezza spazio carrozzina 740 mm | F. Larghezza interna rampa 740 mm | G. Lunghezza rampa di accesso 1875 mm | H. Lunghezza vano bagagli 1225 mm | I. Distanza tra portellone aperto e rampa 1650 mm

Le immagini presenti sono solo a scopo illustrativo e per finalità promozionali.
Colori, dimensioni e dotazioni possono differire rispetto a quelle indicate nel dépliant.