FOCACCIA GROUP
AUTOMOTIVE

F-SHIELD
HEAD & BACKREST · BY FOCACCIA GROUP

F-SHIELD

HEAD & BACKREST
FOCACCIA GROUP



SICUREZZA TESTATA

Protezione per testa e schiena del passeggero

FACILE DA USARE

Con sistema di rotazione verso l'interno e l'esterno

UNIVERSALE

Per tutti i veicoli con pianale ribassato



PIÚ PROTEZIONE, PIÚ SICUREZZA

F-SHIELD è il supporto con poggiatesta e schienale progettato per la **sicurezza** in auto dei passeggeri che viaggiano seduti sulla sedia a rotelle.

F-SHIELD **sostiene** testa e schiena della persona con disabilità e contribuisce a **proteggerla**, contenendo i movimenti all'indietro del capo e del busto che possono verificarsi durante il viaggio, in caso di frenate improvvise o urti.

Progettato e prodotto da Focaccia Group, F-SHIELD si affianca ai sistemi di ancoraggio della carrozzina e ritenuta del suo occupante presenti nel veicolo allestito, per fornire un ulteriore livello di **comfort** e **protezione** durante il trasporto.



MASSIMA ADATTABILITÀ

F-SHIELD può essere spostato manualmente in avanti o indietro in base alla posizione della carrozzina. Il poggiatesta e lo schienale sono regolabili in altezza e scorrono lateralmente, per adattarsi alla persona.
L' impugnatora ergonomica sblocca il movimento del braccio orizzontale, permettendone la rotazione verso l'esterno per agevolare l'ingresso e l'uscita dal veicolo del passeggero con disabilità.
Quando il passeggero non è a bordo, F-SHIELD resta in posizione di viaggio. A seconda dello spazio disponibile nel veicolo, può essere richiuso internamente verso la parete del veicolo.





DATI TECNICI*

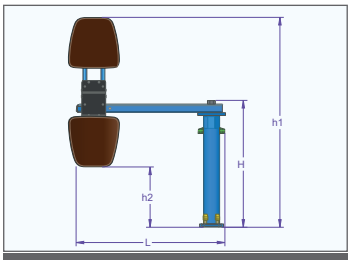

H: 616 mm • L: 748 mm

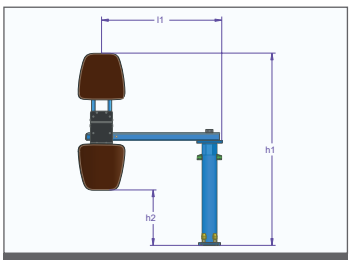

h1: 950 – 1075 mm
h2: 270 –340 mm • l1: 578 – 658 mm

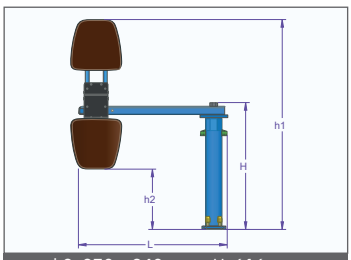

h2: 270 – 340 mm • H: 616 mm
• h1: 950 – 1075 mm

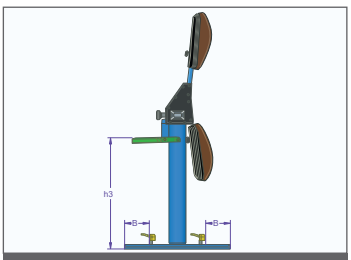

h3: 495 mm • B: 15 – 190 mm

Compatto e universale
Ancorato al pianale del veicolo e testato secondo UN ECE R17 "Resistenza del supporto e dei suoi ancoraggi"
Installabile anche in aftermarket
Non necessita di collaudo
Peso: 20 kg senza staffaggi; 30 kg con staffaggi inclusi
Tempo di installazione: 2 h

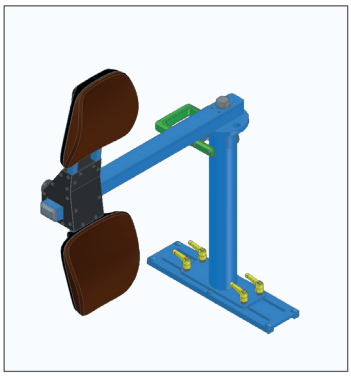

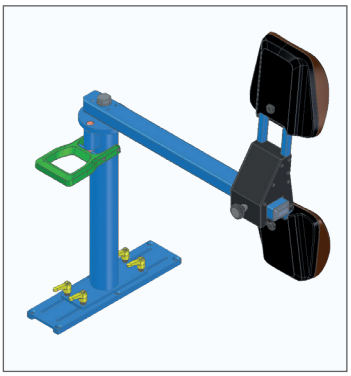

**MISURE STANDARD F-SHIELD - SOLO COMPONENTE NON INSTALLATO SU VEICOLO*

Le immagini presenti sono solo a scopo illustrativo e per finalità promozionali. Colori, dimensioni e dotazioni possono differire rispetto a quelle indicate nel dépliant.

OMOLOGAZIONI

Focaccia Group è in contatto diretto con i maggiori Costruttori e dialoga con il Ministero dei Trasporti garantendo il rispetto delle normative ed i canoni costruttivi di sicurezza della Casa Madre anche nei collaudi in unico esemplare.

USATO, NOLEGGIO E SERVIZI FINANZIARI

Focaccia Group propone soluzioni flessibili per l'acquisto di veicoli allestiti, con servizi finanziari e formule di noleggio a lungo termine sviluppati insieme a partner specializzati.
I veicoli usati allestiti, revisionati e garantiti, rappresentano una soluzione affidabile e disponibile per diverse esigenze operative.

GARANZIA E MANUTENZIONE

Gli allestimenti sono garantiti 24 mesi sui difetti di fabbricazione.
Per mantenere la vettura allestita sempre efficiente, Focaccia Group propone pacchetti di manutenzione ordinaria e servizi di estensione garanzia.

SERVICE ED ASSISTENZA

Focaccia Group mette a vostra disposizione un servizio di assistenza tecnica che coordina gli interventi.
L'assistenza è attiva in tutta Italia grazie alle officine partner presenti sul territorio nazionale. Potete contattare il nostro team di specialisti post-vendita su *focacciagroup.com/assistenza*

Focaccia Group Automotive è certificata **ISO 9001:2015** | Sistemi di gestione per la qualità, **ISO 14001:2015** | Sistemi di gestione ambientale e **ISO 45001:2018** | Sistemi di gestione per la salute e sicurezza sul lavoro. Ha ottenuto dal Ministero dei Trasporti e delle Infrastrutture la certificazione per la produzione di veicoli in serie. È partner di importanti associazioni di categoria come **ANFIA** (Associazione Nazionale Filiera Industria Automobilistica), **EMG** (European Mobility Group) e **OECVA** (Organizzazione Europea dei Costruttori di Veicoli Accessibili).

Scansiona il QR code per richiedere informazioni aggiuntive.

focacciagroup.com

FOCACCIA GROUP
AUTOMOTIVE